La liste des composants du CPC 664

Valeur	Référence
4ohm7	R323
47ohm	R156, 159
56ohm	R155-306
120ohm	R146-153
150ohm	R136, 218
180ohm	R134
220ohm	R137
270ohm	R126, 128, 130
560ohm	R317
680ohm	R125, 127, 129, 135, 157, 158, 201-206, 215, 301
1kohm	R113, 121-123, 132, 140, 211, 212, 216, 313, 315, 321
1k5ohm	R124
2k2ohm	R102-110, 112, 214
3k3ohm	R131
4k7ohm	R144, 310
10kohm	R114-117, 120, 133, 142, 217, 309, 312
18kohm	R308, 311
22kohm	R118, 119, 304, 305
47kohm	R302, 303, 307, 319, 320
470kohm	R314
1Mohm	R111
3M3ohm	R101
10Mohm	R143, 145
4ohm7	R322 Fusible
100ohm	R316 1/2W
Condensateurs céramiques	
47pF/50 V	C132
68pF/50 V	C130, 131
220pF/50 V	C133-135, 310
270pF/50 V	C313
470pF/50 V	C307
0.1uF/16 V	C101-128, 201, 213
Condensateurs polystyrène	
0.001uF	C312
0.01uF	C305
0.047uF	C318
0.068uF	C302
0.1uF	C319
Condensateurs électrolytiques	
1uF/50V	C309, 311, 314, 316, 317
22uF/10V	C308
47uF/10V	C129, 303, 306
100uF/10V	C301, 304
100uF/16V	C315

Référence	Description
Circuits intégrés	
IC101	HD74LS145
IC102	AY-3-8912
IC103	TMM-23256P-1952
IC104-105, 109, 113	HD74LS153
IC106	HD74LS273
IC107	M5L8255AP-5
IC108	HD6845SP
IC110, 210	HD74LS132
IC111	Z8400APS
IC112, 207	HD74LS32
IC114	HD74LS373
IC115	HD74LS244
IC116	HSG3130/3170
IC117-124	HM4864U-2
IC125	TC74HCUO4P
IC201	UPD765AC
IC202	FDC9216BT
IC203	SN74HC240N
IC204	TMM-23128P-1951
IC205	DN74LS08
IC206, 208	DN74LS38
IC209	DN74LS136
IC211	DN74LS27
IC212	DN74LS74
IC213	TC74HC161
IC301	LA4140
IC302	LA63585
Transistors	
Q101	KTC2120Y
Q102, 301, 302	KTC1815Y
Q303	KTC950Y
Diodes	
D101	IS2472-HS
D201	DS442XFA5
D301	IN4402
D302	SLP-145B
D303, 304	KDS1555
Autres	
J101	Jack DIN TCS4460-01-1011
J102	Connecteur D Sub 9 HXC0730-01-010
J103	Jack RCA 3.5 HSJ1061-01-440
J104, 105	Connecteur IC DILB40P-8J
J201	Connecteur IC DILB28P-8J
J301	Jack DC HECO470-01-630
J302	Jack DIN TCS4450-01-101
SW301	Interrupteur ESD-3975
X101	Quartz HC-49/U
RY301	Relai cassette G4S-1112P-1-B-19
SP301	Interlocuteur CO40KO1K2451
CP 201	Cordon d'alimentation du disque
CP 301	Cordon d'alimentation 14550401

CPC664 C.P.U. CIRCUIT DIAGRAM

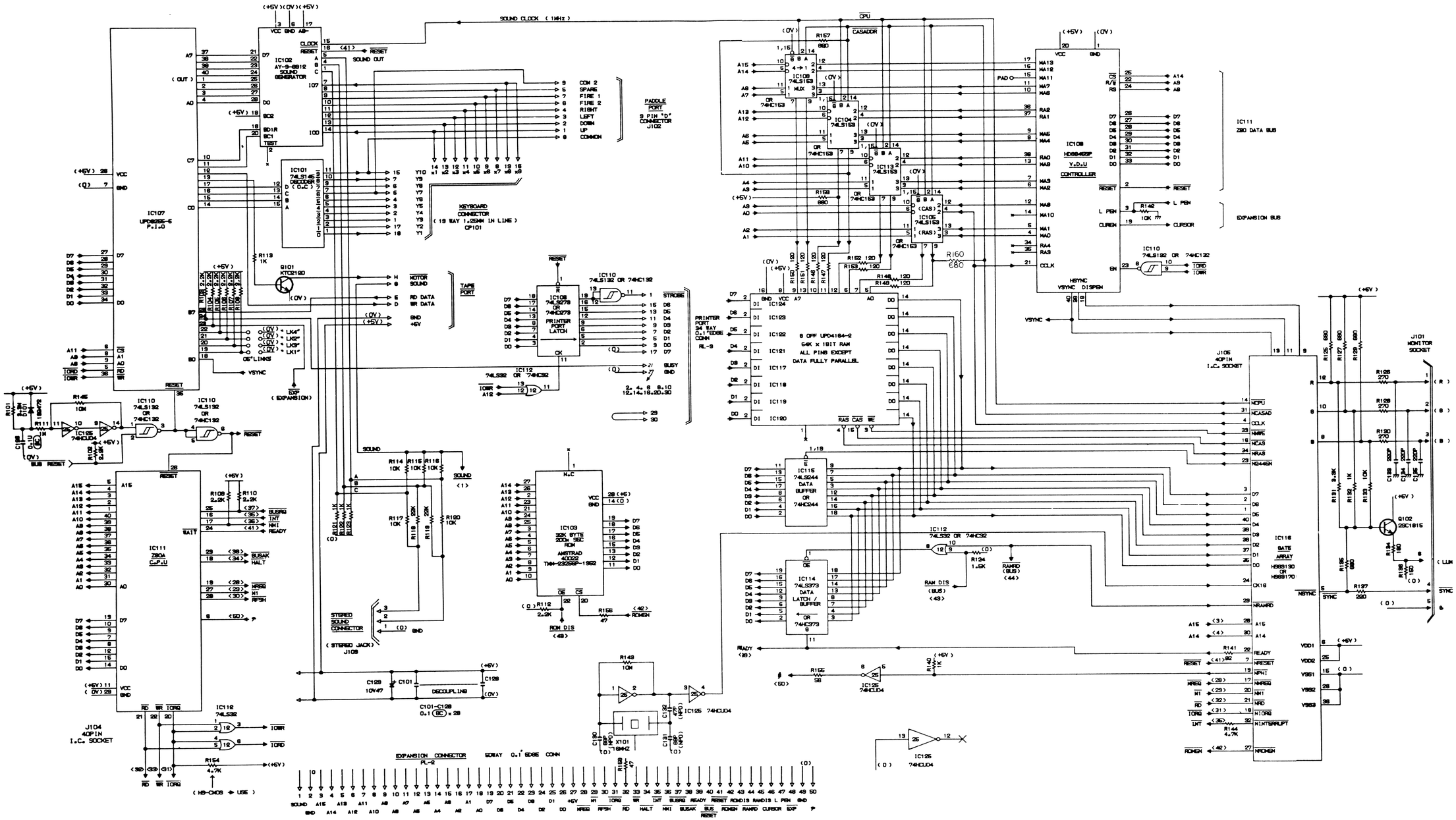

(Document AMSTRAD)